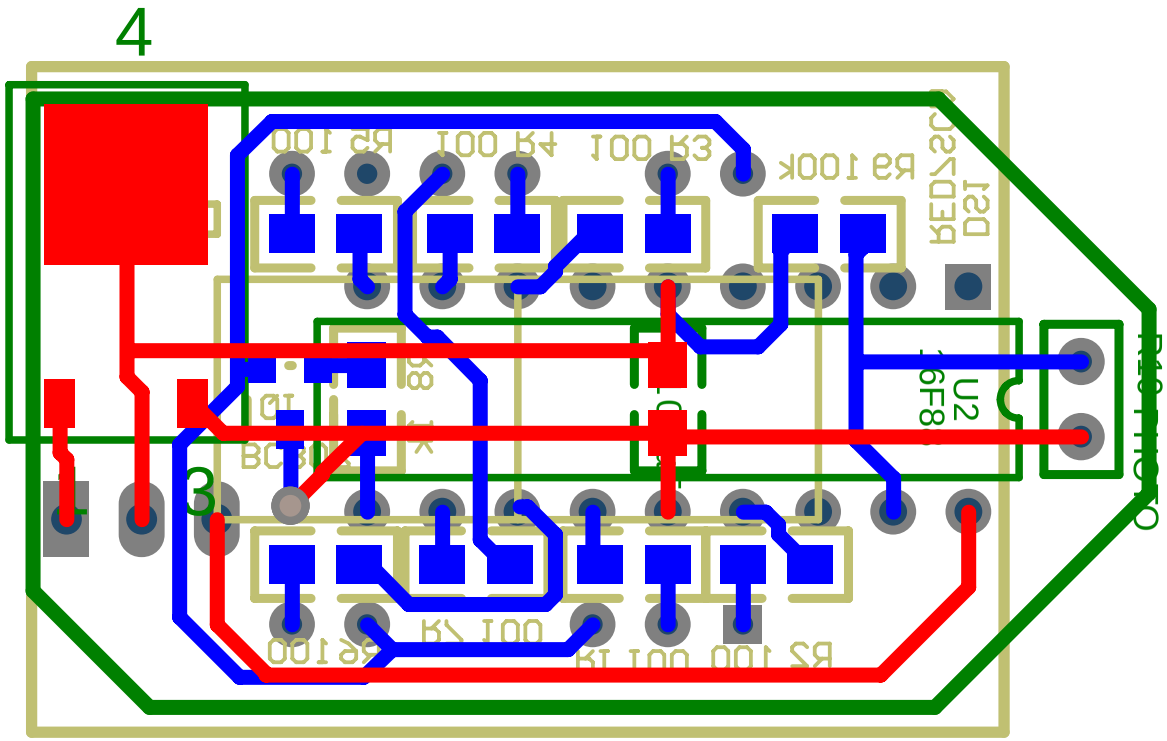
4
3
R9 100K
DS1
REDSC
U2
16F8
R5 100
R4 001
R3 001
R6 100
R7 001
R1 100
R2 100
BOTON
1K
8K
1D